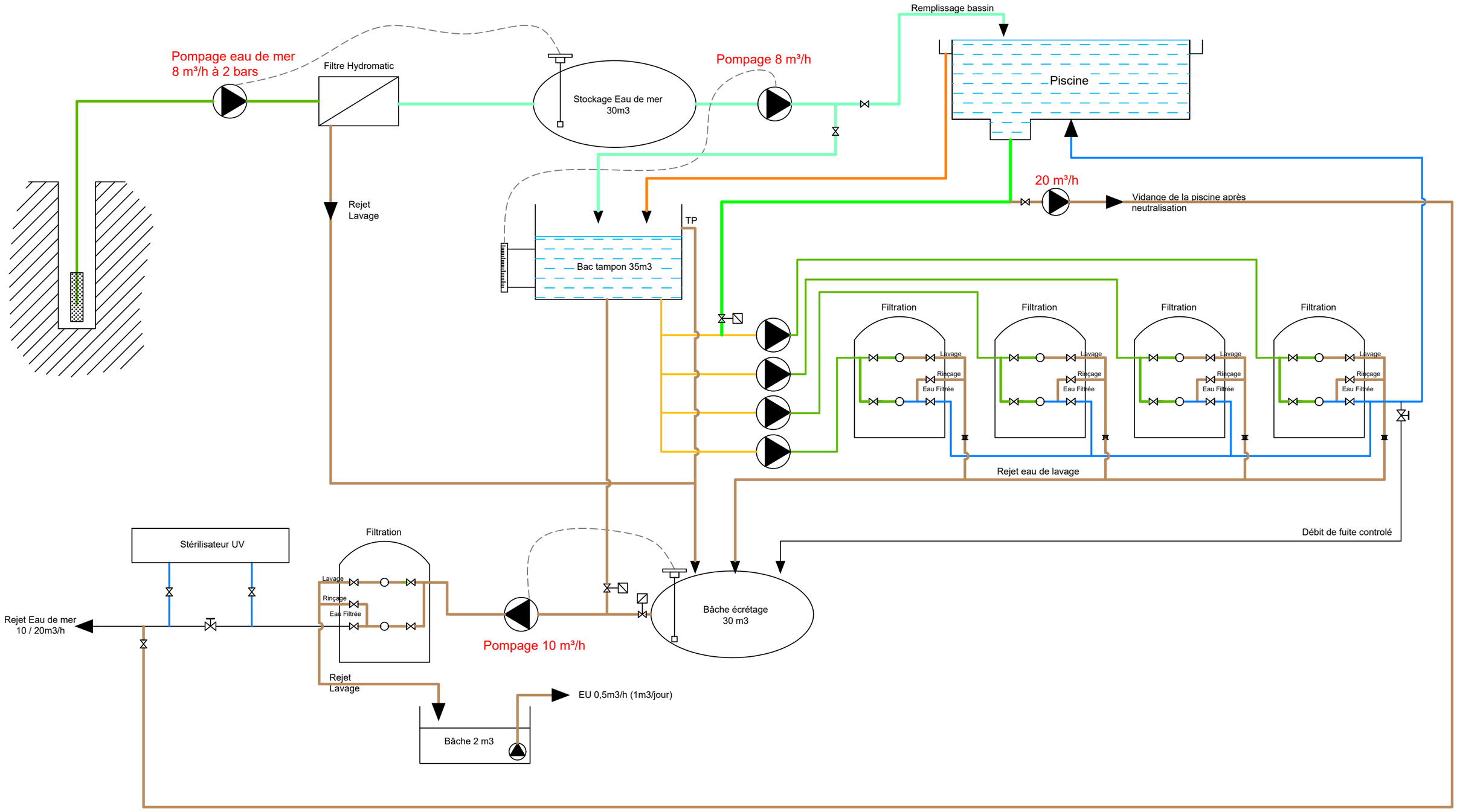

Gécat Consulting aquatique & thermal

Piscine Palm Beach - Cannes
Schéma de principe du traitement Piscine eau de mer
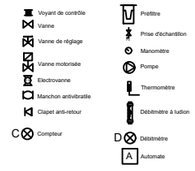
Légende symbole